Шкаф навесной 500 мм открытый.

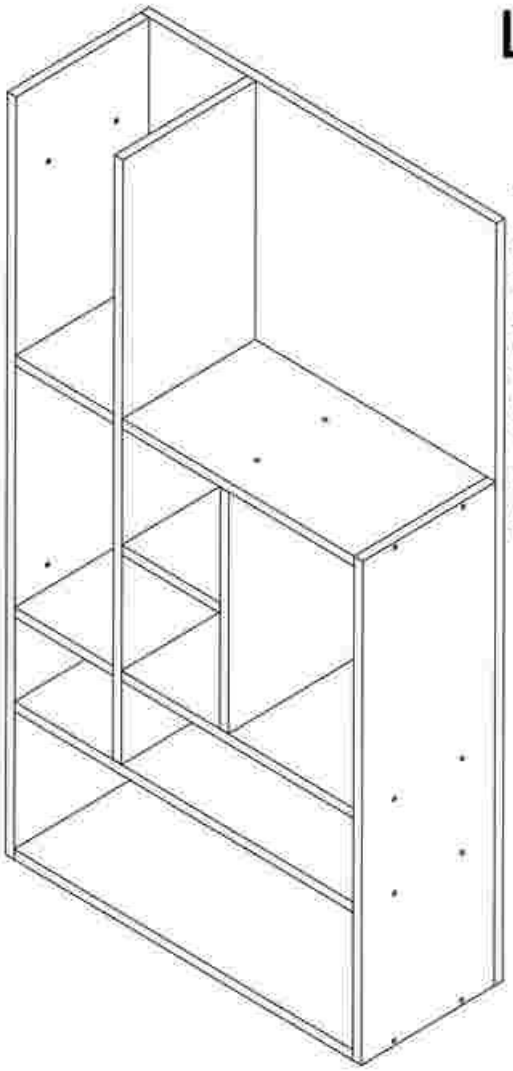

1.(MIK01) Левая стенка подвески 2	908*188*12 - 1
2.(MIK16) Правая стенка подвески	600*288*12 - 1
3.(MIK05) Перегородка 1	720*188*12 - 1
4.(MIK43) Перегородка 2	288*188*12 - 1
5.(MIK62) Полка 1	188*138*12 - 3
6.(MIK50) Полка 2	326*188*12 - 2
7.(MIK49) Полка 3	476*188*12 - 1
8.(MIK02) Задняя стенка 2	908*500*12 - 1
9.(MIK54) Нижняя крышка подвески	476*188*12 - 1

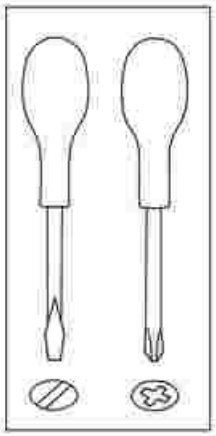

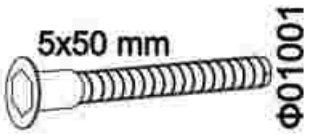

x38



x1

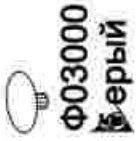

x22



x12

Данный шкаф крепится к правым стенкам навесных шкафов серии кухонь "МИЛАН".

ООО «Мебель торг плюс»

Mebeltp.ru

Для более быстрой и качественной сборки изделий, рекомендуем пользоваться услугами специалистов.
Предприятие изготовитель оставляет за собой право на замену фурнитуры и комплектующих.

Крепеж для крепления к стене не прилагается. Для разных материалов стен требуются различные крепления. Обратитесь в специализированный магазин.

ООО «Мебель торг плюс»
Mebeltp.ru

1

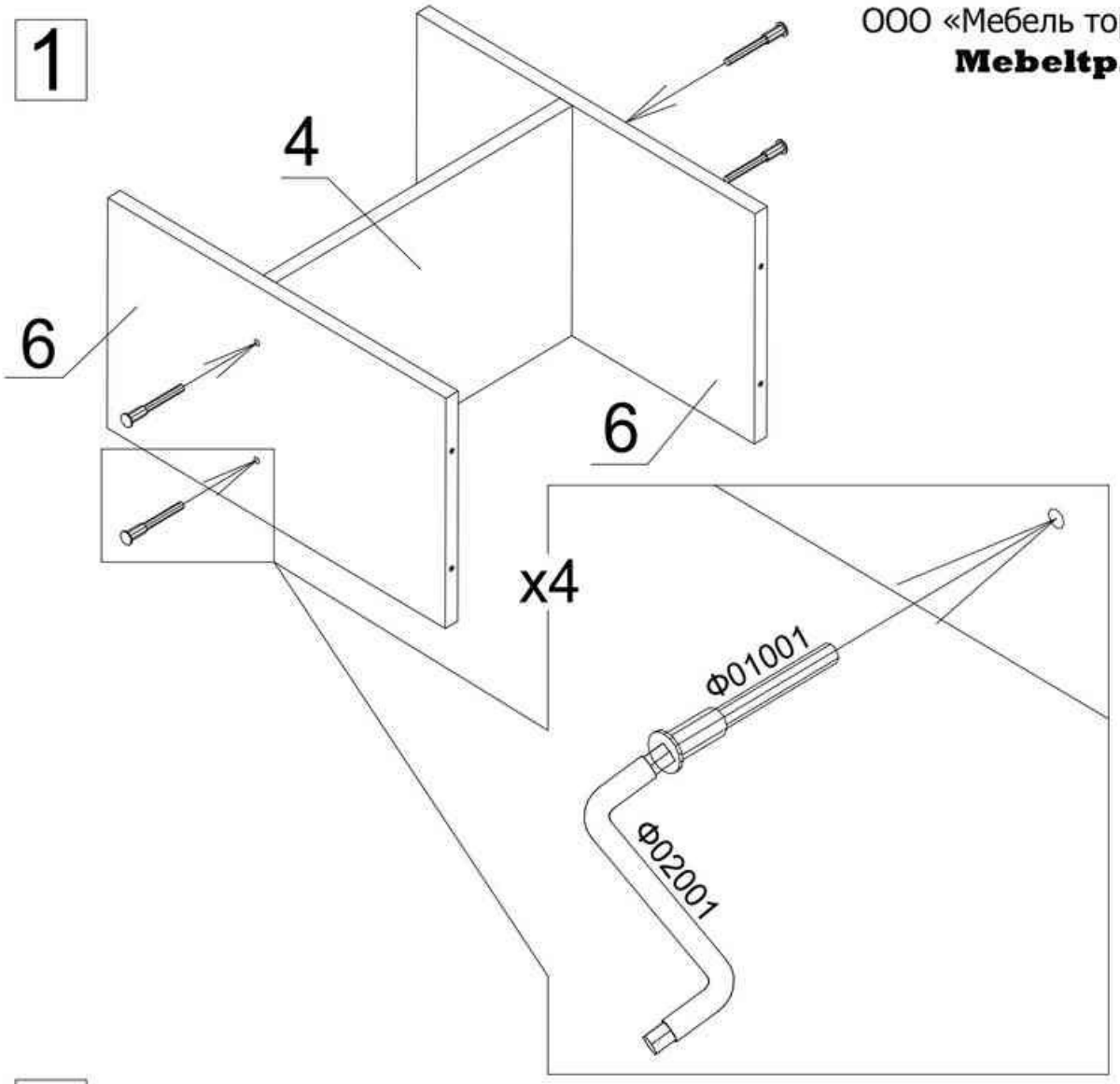

2

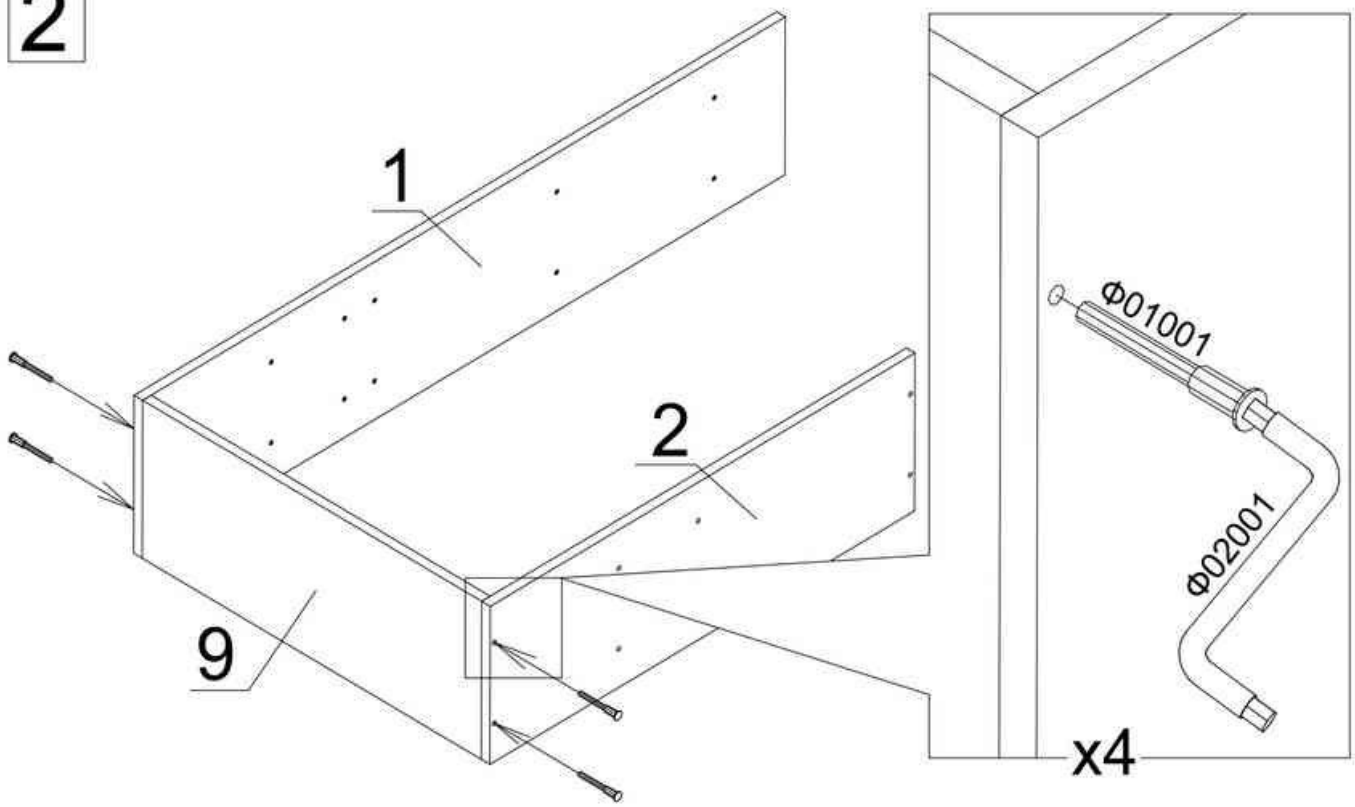

3

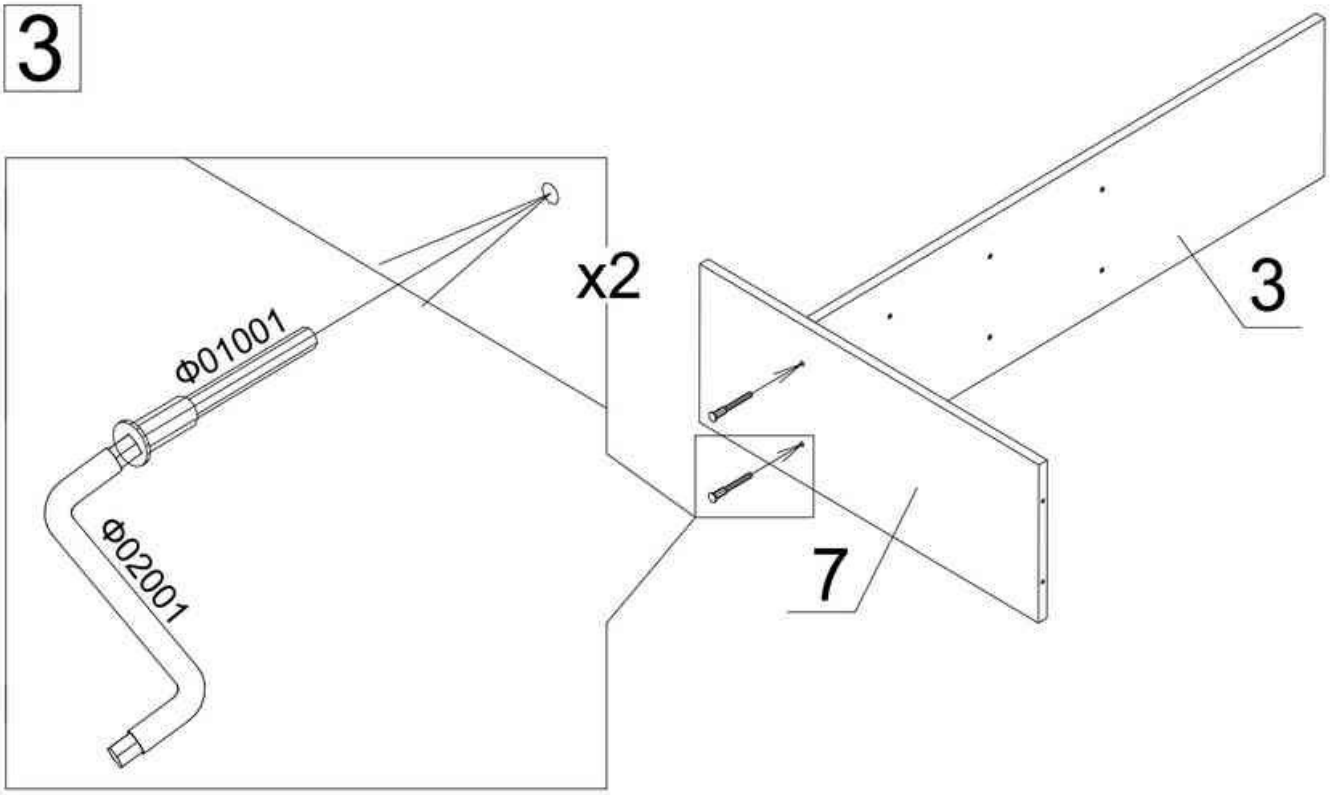

4 → 2 + 3

ООО «Мебель торг плюс»
Mebeltp.ru

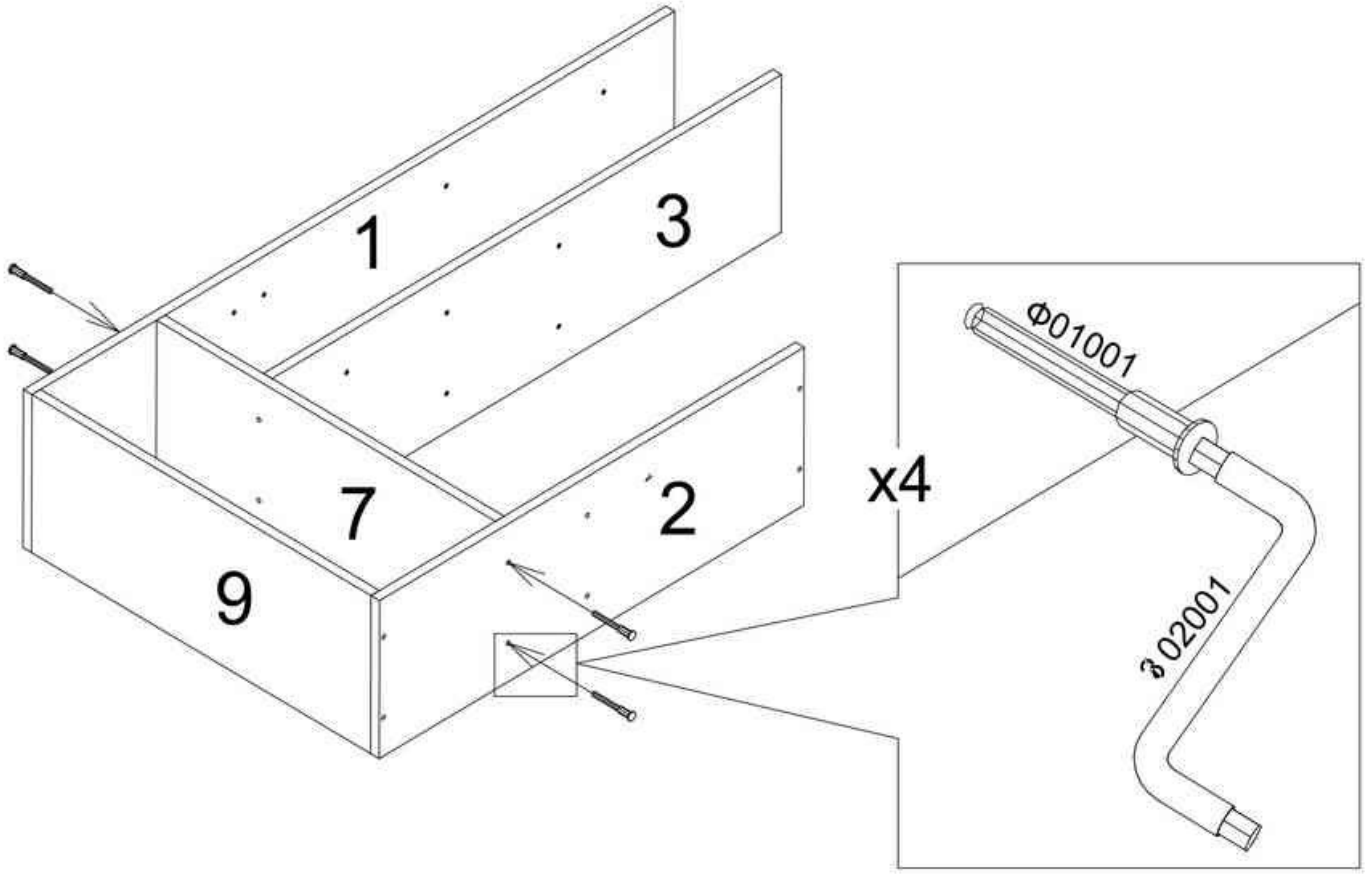

5 → 4 + 1

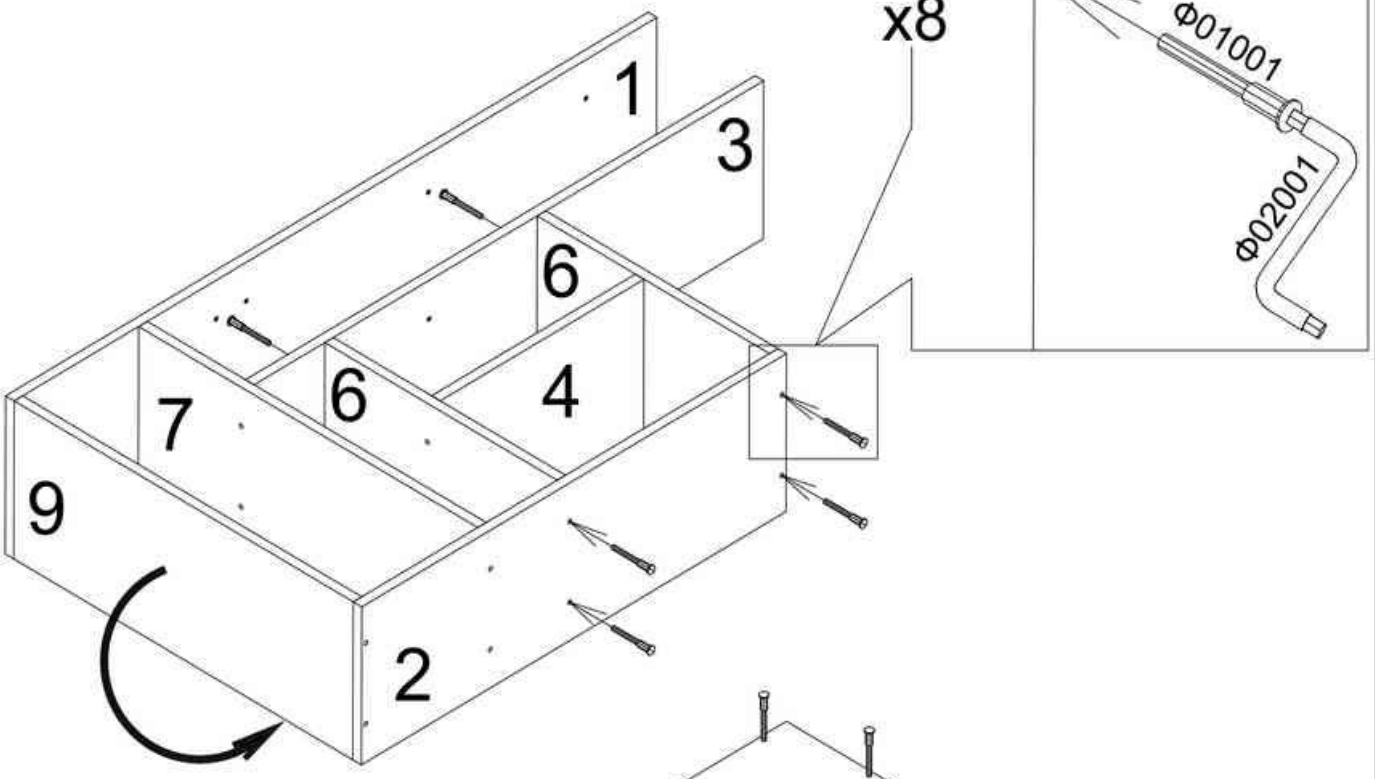

6

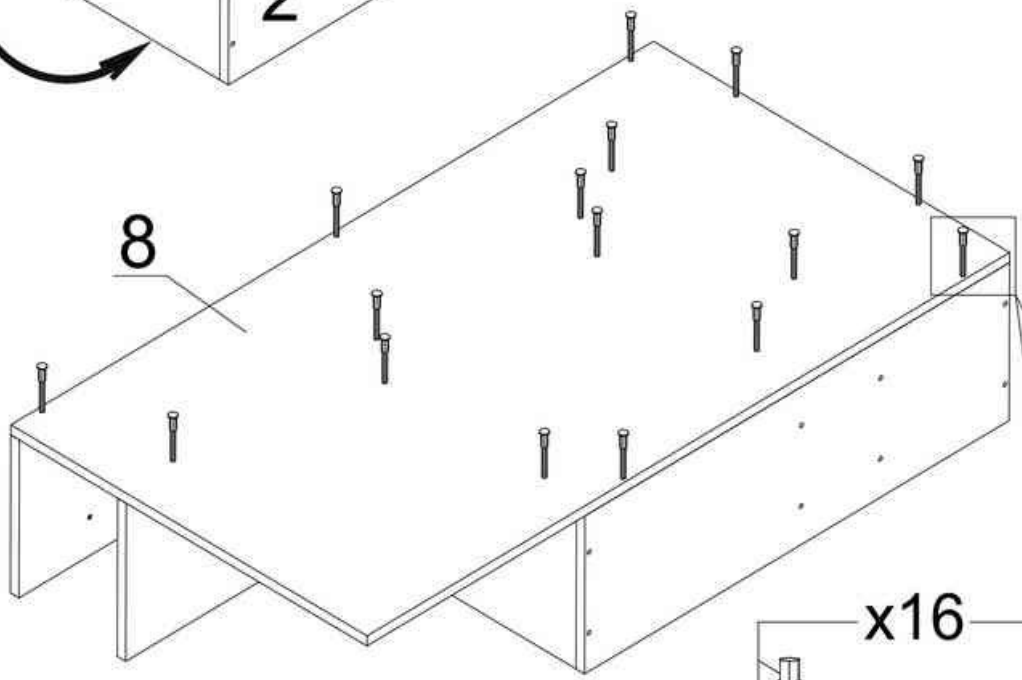

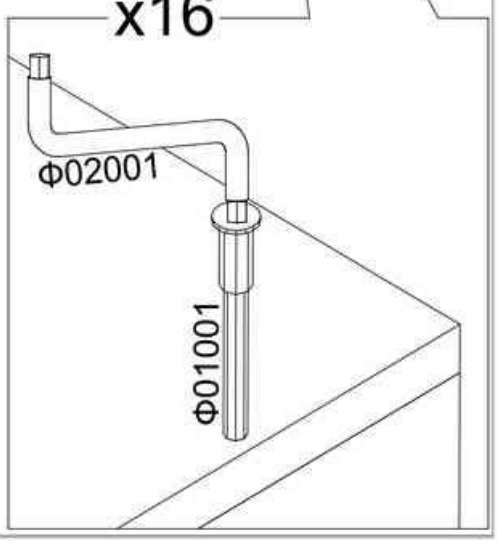

ООО «Мебель торг плюс»

Mebeltp.ru

7

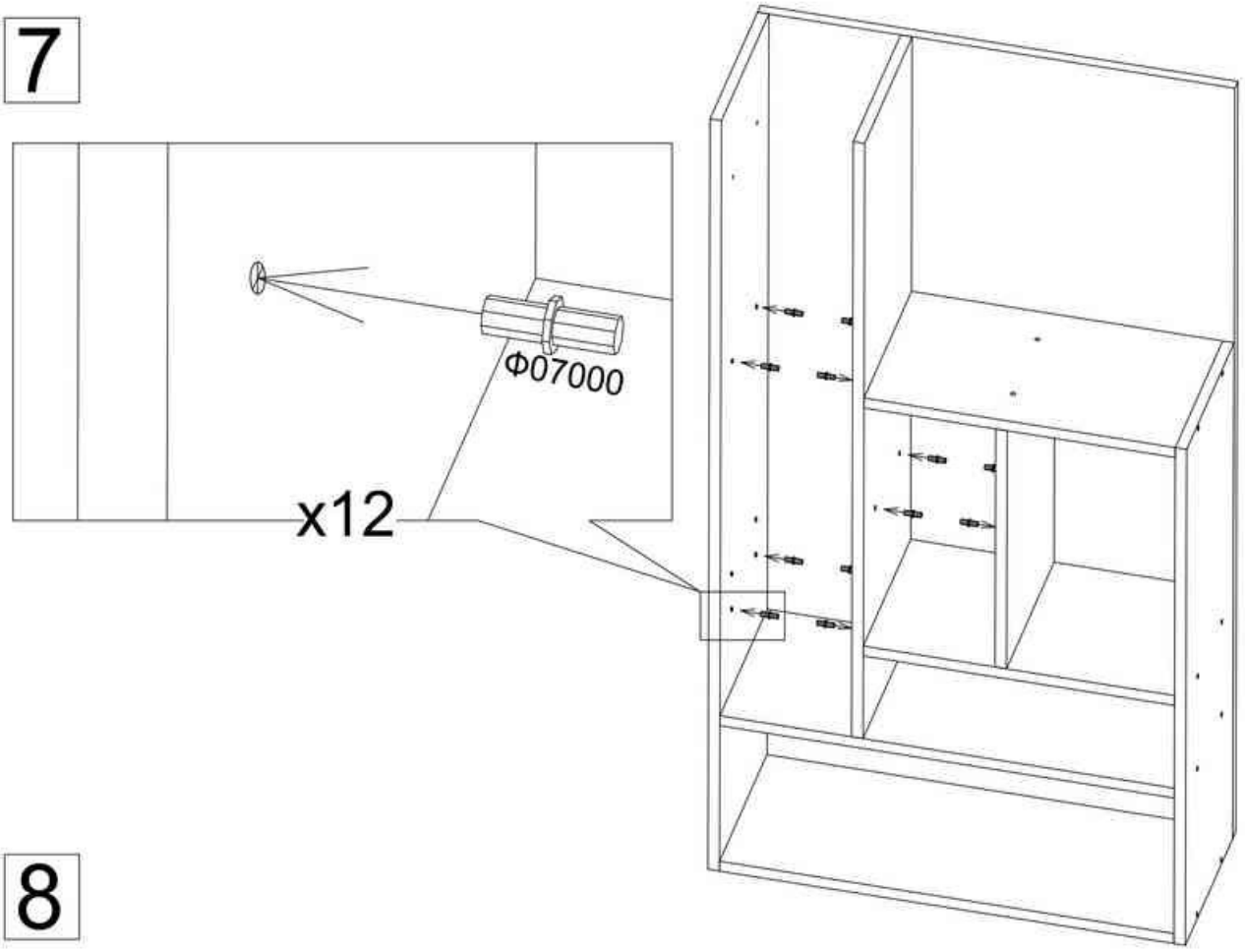

8

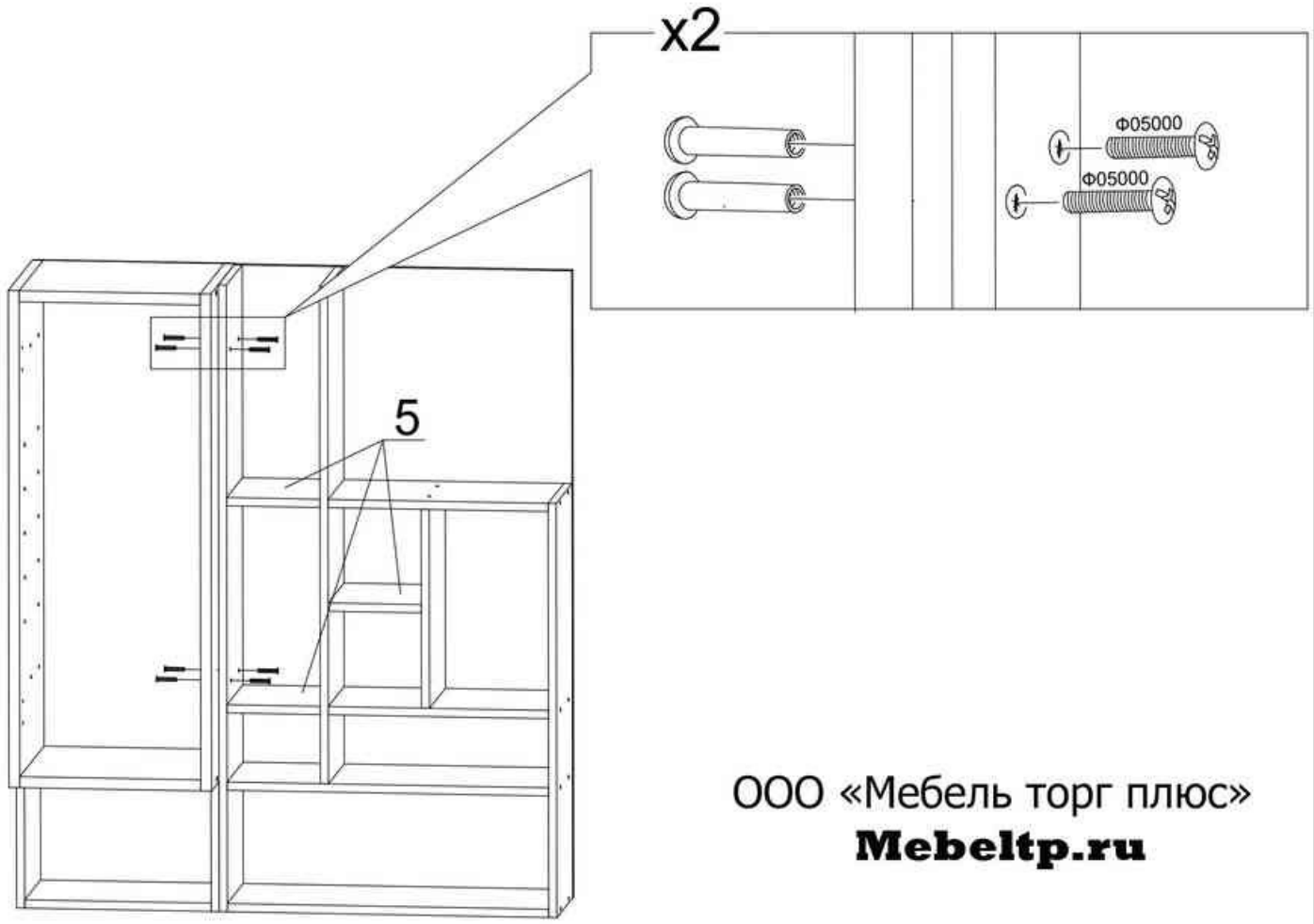

ООО «Мебель торг плюс»

Mebeltp.ru